ЛИР-855А

Силовая муфта

Описание

Разборная виброгасящая муфта для силовых валов с упругой полиуретановой вставкой в форме звездочки. Предназначена для передачи крутящего момента от вала двигателя и компенсации несоосностей и перекоса валов.

Диаметр муфты 55 мм, длина 60,6 мм. Посадочные диаметры от 20 до 28 мм.

Повсеместно применяется на различном промышленном оборудовании: на электродвигателях, станках, компрессорах, конвеерах, лебедках и др.

» Ссылка на карточку изделия

Технические характеристики

Тип муфты	с эластичными вставками
Максимальная скорость вращения *Максимальная частота вращения вала, при которой гарантируется целостность конструкции*	4000 об/мин
Масса	0,3 кг
Жесткость на скручивание	7900 Н·м/рад
Допустимый крутящий момент	120 Н·м
Допустимое радиальное смещение осей	≤0,2 мм
Допустимый наклон осей	≤1,0°
Допустимое осевое смещение	≤1,0 мм
Момент инерции	$1{,}3 \cdot 10^{-4}$ кг·м²
Посадочный диаметр D1 **(*)**	20 мм 22 мм 24 мм 26 мм 28 мм
Посадочный диаметр D2 **(*)**	20 мм 22 мм 24 мм 26 мм 28 мм

(*) — Требуемое значение выбирается при заказе, см. форму далее

Габаритный чертеж

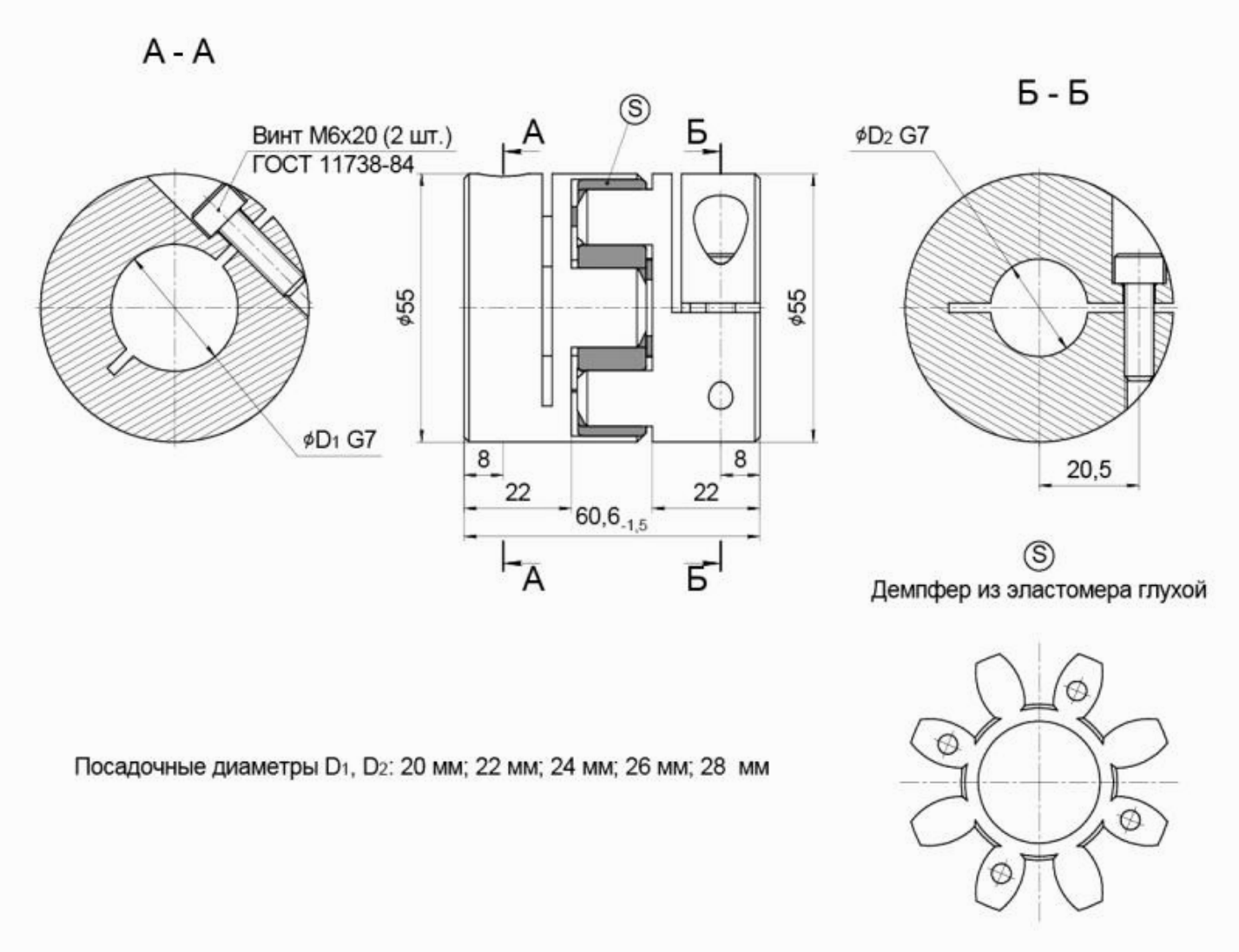

Форма заказа

Код заказа: **ЛИР-855А-X1-X2**

Посадочный диаметр D1	**X1**	**20** - 20 мм **22** - 22 мм **24** - 24 мм **26** - 26 мм **28** - 28 мм
Посадочный диаметр D2	**X2**	**20** - 20 мм **22** - 22 мм **24** - 24 мм **26** - 26 мм **28** - 28 мм

Пример заказа : **ЛИР-855А-20-28**

Силовая муфта ЛИР-855А, посадочный диаметр D1 - 20 мм, посадочный диаметр D2 - 28 мм.

Контактная информация

ОАО "СКБ ИС"

Санкт-Петербург, 195009
Кондратьевский пр-т, д.2, литер А

Телефон: **+7(812) 334-17-72**
Факс: **+7(812) 540-29-33**
Электронная почта: **lir@skbis.ru**

ООО "СКБ ИС Центр"

Москва, 109117
ул. Окская, д.5, корп.1

Телефон: **+7(495) 225-66-16, 709-42-41**
Факс: **+7(495) 225-66-16, #20**
Электронная почта: **lircenter@skbis.ru**