ЛИР-840Б

Силовая муфта

Описание

Сильфонная муфта для силовых валов. Предназначена для передачи крутящего момента от вала двигателя и компенсации несоосностей и перекоса валов.

Диаметр муфты 40 мм, длина 65,8 мм. Посадочные диаметры от 12 до 20 мм.

Повсеместно применяется на различном промышленном оборудовании: на электродвигателях, станках, компрессорах, конвеерах, лебедках и др.

» Ссылка на карточку изделия

Технические характеристики

Тип муфты	сильфонная
Максимальная скорость вращения *Максимальная частота вращения вала, при которой гарантируется целостность конструкции*	10000 об/мин
Масса	0,35 кг
Жесткость на скручивание	3300 Н·м/рад
Допустимый крутящий момент	10 Н·м
Допустимое радиальное смещение осей	≤0,2 мм
Допустимый наклон осей	≤1,0°
Допустимое осевое смещение	≤1,0 мм
Момент инерции	$4{,}4 \cdot 10^{-5}$ кг·м²
Посадочный диаметр D1 **(*)**	12 мм 14 мм 16 мм 18 мм 20 мм
Посадочный диаметр D2 **(*)**	12 мм 14 мм 16 мм 18 мм 20 мм

(*) — Требуемое значение выбирается при заказе, см. форму далее

Габаритный чертеж

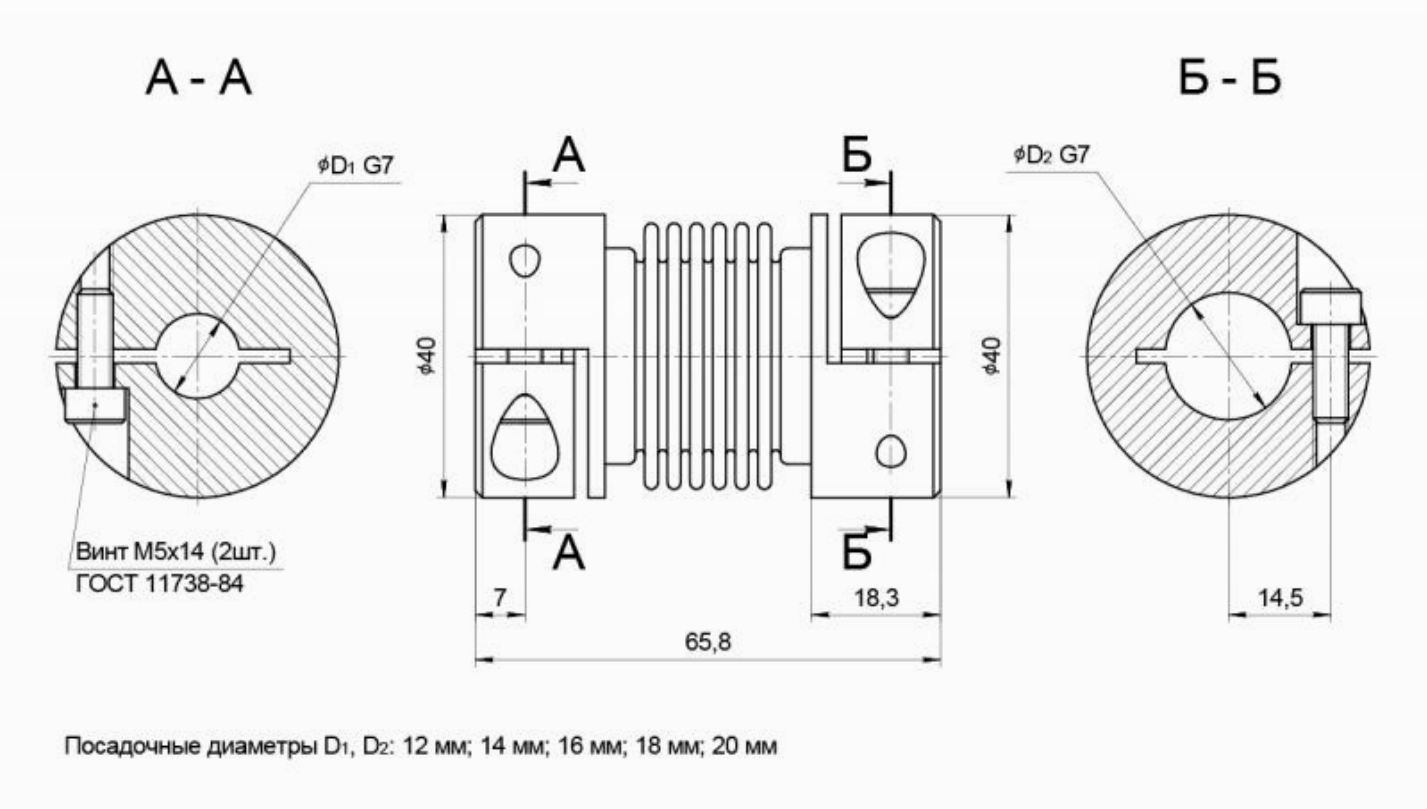

Посадочные диаметры D_1, D_2: 12 мм; 14 мм; 16 мм; 18 мм; 20 мм

Форма заказа

Код заказа: **ЛИР-840Б-X1-X2**

Посадочный диаметр D1	**X1**	**12** - 12 мм **14** - 14 мм **16** - 16 мм **18** - 18 мм **20** - 20 мм
Посадочный диаметр D2	**X2**	**12** - 12 мм **14** - 14 мм **16** - 16 мм **18** - 18 мм **20** - 20 мм

Пример заказа : **ЛИР-840Б-16-20**

Силовая муфта ЛИР-840Б, посадочный диаметр D1 - 16 мм, посадочный диаметр D2 - 20 мм.

Контактная информация

ОАО "СКБ ИС"

Санкт-Петербург, 195009
Кондратьевский пр-т, д.2, литер А

Телефон: **+7(812) 334-17-72**
Факс: **+7(812) 540-29-33**
Электронная почта: **lir@skbis.ru**

ООО "СКБ ИС Центр"

Москва, 109117
ул. Окская, д.5, корп.1

Телефон: **+7(495) 225-66-16, 709-42-41**
Факс: **+7(495) 225-66-16, #20**
Электронная почта: **lircenter@skbis.ru**