ЛИР-350А

Инкрементный угловой энкодер

Описание

Инкрементный оптоэлектронный преобразователь угловых перемещений (инкрементный энкодер) общепромышленного назначения с посадкой на вал и встроенной к корпус муфтой.

Диаметр корпуса 50 мм, диаметр сквозного полого вала - 6 мм, 7 мм, 8 мм, 9 мм, 10 мм, разрешающая способность до 320000 дискрет на оборот; напряжение питания +5 В или +10 до +30 В.

Повсеместно применяется в качестве датчика перемещения или скорости на дерево- и металлообрабатывающем оборудовании, стендовом и испытательном оборудовании, для нужд автоматизации в пищевой промышленности, в типографском оборудовании и во многих других областях.

» Ссылка на карточку изделия

Технические характеристики

Носитель	Стеклянный растровый лимб с одной референтной меткой
Особенность конструкции	Сквозной полый вал, встроенная муфта
Масса (без кабеля)	~0,25 кг
Диаметр вала **(*)**	6 мм ; 7 мм ; 8 мм ; 9 мм ; 10 мм ; 1/4″ ; 3/8″
Допустимое осевое смещение вала	±0,1 мм
Допустимое радиальное смещение вала	±0,02 мм
Момент трогания ротора	≤ 0,01 Нм
Момент инерции ротора	$1{,}4 \times 10^{-6}$ кг·м²
Интервал рабочих температур **(*)**	0...+70°C -40...+85°C
Вибрационное ускорение (от 55 до 2000 Гц)	≤ 100 м/с²
Максимальное ударное ускорение при t = 11 мс	≤ 300 м/с²
Максимальная скорость вращения *Максимальная частота вращения вала, при которой гарантируется целостность конструкции*	10000 об/мин
Степень защиты от внешних воздействий	IP64
Вид выходного сигнала **(*)**	ПИ TTL *(Прямоугольный импульсный сигнал TTL)* ПИ HTL *(Прямоугольный импульсный сигнал HTL)* СН *(Синусоидальный сигнал напряжения ~1 В)*
Напряжение питания **(*)**	+5 В +10...30 В
Ток потребления	≤ 50 мА для ПИ HTL ≤ 100 мА
Вариант конструктивного исполнения	Кабель радиально (сбоку)
Количество штрихов измерительного лимба **(*)**	100 ; 250 ; 360 ; 500 ; 512 ; 600 ; 900 ; 1000 ; 1024 ; 1500 ; 2000 ; 2048 ; 2430 ; 2500 ; 3200 ; 3600 ; 5000
Пределы допускаемой основной абсолютной погрешности **(*)**	7 класс (±75″) 8 класс (±150″)
Длина кабеля **(*)**	1 метр ; 2 метра ; 3 метра ; 4 метра ; 5 метров
Кабельное окончание 1 **(*)**	Вилка PC10TB ; Розетка PC10TB ; Вилка DB9 ; Розетка DB9 ; Без соединителя

(*) — Требуемое значение выбирается при заказе, см. форму далее

Габаритный чертеж

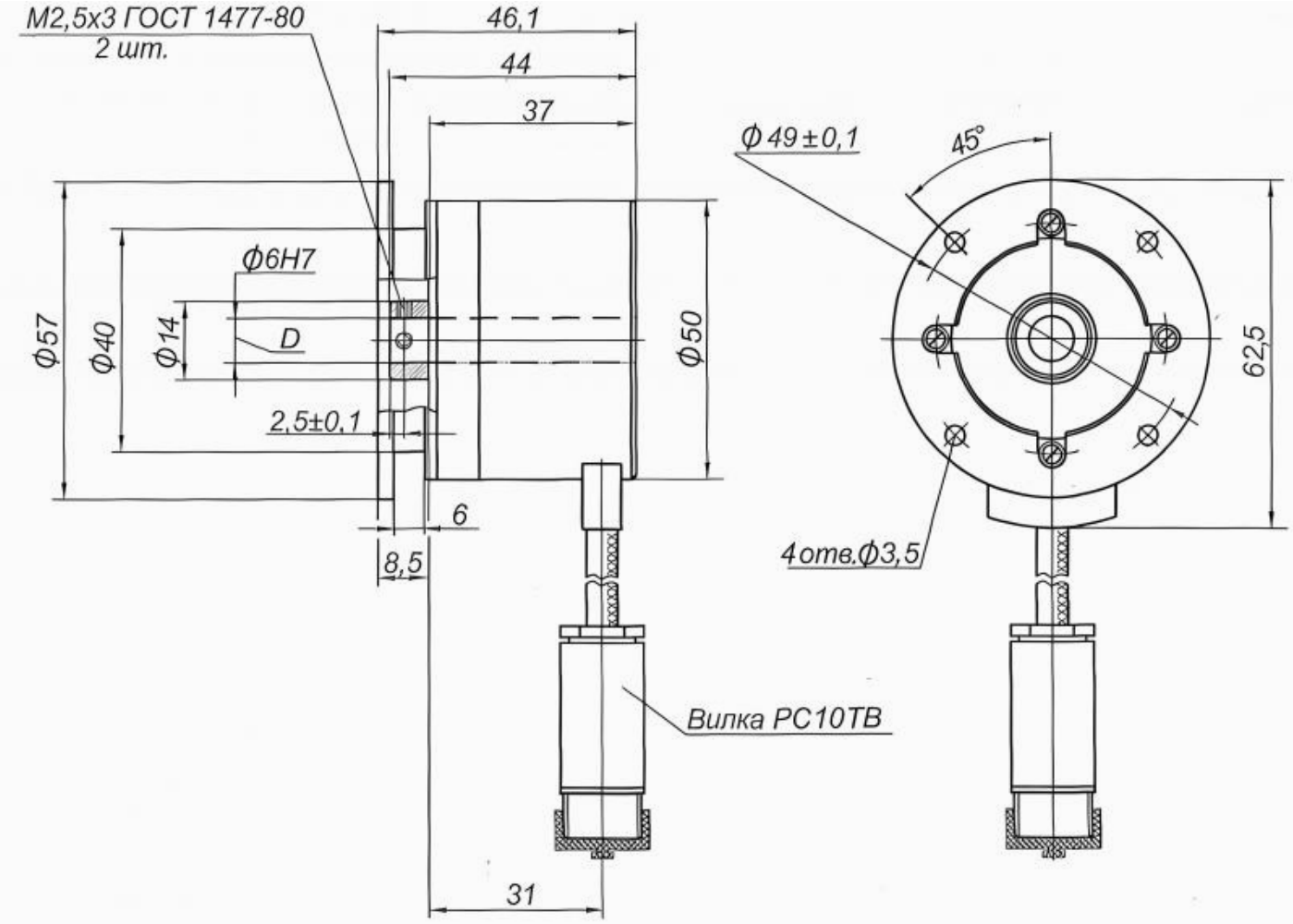

Установочные базы
(узел потребителя)

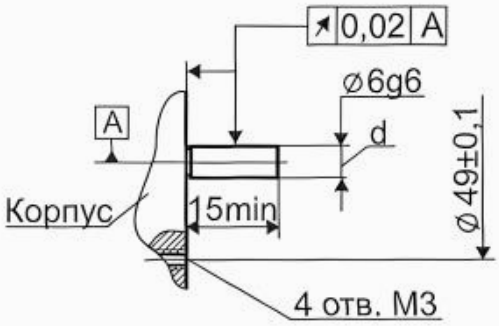

Спецзаказ:	Ø D = 7; 8; 9; 10 мм; 1/4"; 3/8" Ø d = 7; 8; 9; 10 мм; 1/4"; 3/8"

Распайка соединителя

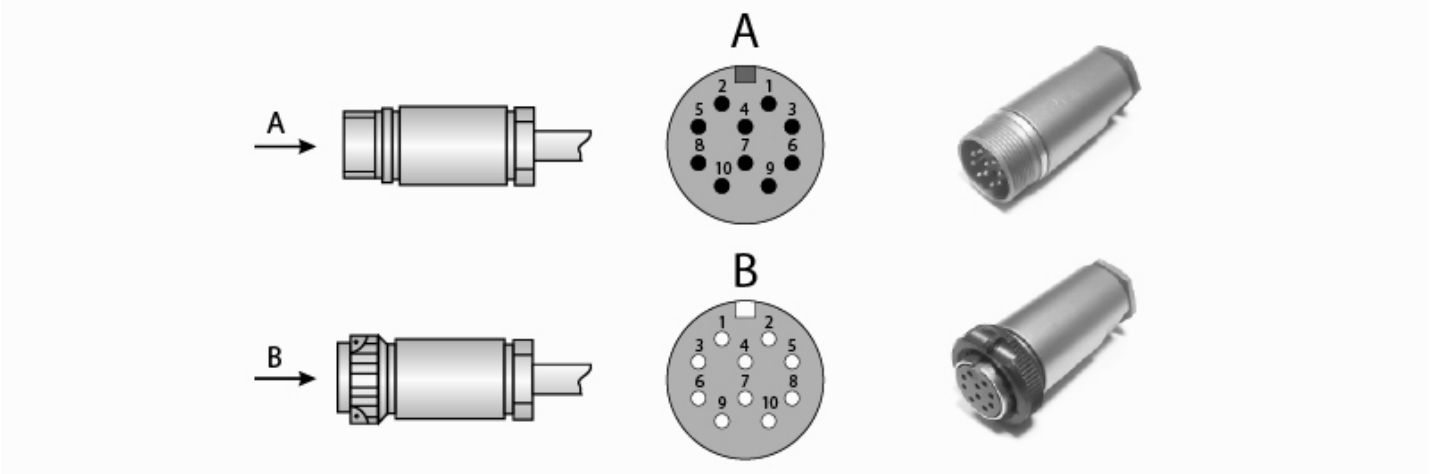

Соединитель PC10TB. Прямоугольный импульсный сигнал TTL:

Назначение	A	B	R	$\overline{A}$	$\overline{B}$	$\overline{R}$	Питание	0В	Экран	—
Номер контакта	5	3	10	8	6	1	2	9	4	7

Соединитель PC10TB. Прямоугольный импульсный сигнал HTL:

Назначение	A	B	R	$\overline{A}$	$\overline{B}$	$\overline{R}$	Питание	0В	Экран	—
Номер контакта	5	3	10	8	6	1	7	9	4	2

Соединитель PC10TB. Синусоидальный сигнал напряжения ~1В:

Назначение	A	B	R	$\overline{A}$	$\overline{B}$	$\overline{R}$	Питание	0В	Экран	—
Номер контакта	5	3	10	8	6	1	2	9	4	7

Соединитель DB9:

Назначение	A	B	R	$\overline{A}$	$\overline{B}$	$\overline{R}$	Питание	0В	Экран
Номер контакта	4	3	2	8	7	6	5	9	1

Без соединителя:

Назначение	A	B	R	$\overline{A}$	$\overline{B}$	$\overline{R}$	Питание	0В
Кабель 4 пары	Зеленый	Красный	Розовый	Желтый	Синий	Серый	Коричневый	Белый
Кабель 6 пар	Зеленый	Красный	Розовый	Желтый	Синий	Серый	Коричневый+Черный	Белый+Сиреневый

Форма заказа

Код заказа: **ЛИР-350А-Х1-Х2-ХХХХХХ3-ХХ4-ХХ5-Х6-ХХ7-Х8**

Вариант исполнения	**Х1**	**3** - выход кабеля сбоку корпуса (радиально)	
Интервал рабочих температур	**Х2**	**Н** - от 0 до +70 градусов Цельсия **Т** - от -40 до +85 градусов Цельсия	
Число периодов выходного сигнала на оборот вала	**ХХХХХХ3**	**??????** - Число периодов выходного сигнала на оборот вала *Число штрихов регулярного растра лимба: 100, 250, 360, 500, 512, 600, 900, 1000, 1024, 1500, 2000, 2048, 2430, 2500, 3200, 3600, 5000* *Коэффициент интерполяции для Н - 1, 2, 3, 4, 5, 8, 10, 12, 16* *Коэффициент интерполяции для Т - 1, 2, 5, 10*	
Напряжение питания	**ХХ4**	**05** - +5В	**30** - +10...30В
Вид выходного сигнала	**ХХ5**	**ПИ** - Прямоугольные импульсы TTL **СН** - Синус напряжения ~1В	**ПИ** - Прямоугольные импульсы HTL
Класс точности ГОСТ 26242-90	**Х6**	**7** - Допустимая погрешность +/-75" **8** - Допустимая погрешность +/-150"	
Длина кабеля	**ХХ7**	**1,0** - 1 метр **2,0** - 2 метра **3,0** - 3 метра **4,0** - 4 метра **5,0** - 5 метров	
Кабельное окончание	**Х8**	**В(РС10ТВ)** - Разъем вилка РС10ТВ **Р(РС10ТВ)** - Разъем розетка РС10ТВ **В(DB9)** - Разъем вилка DB9 **Р(DB9)** - Разъем розетка DB9 **О** - Без соединителя	

Пример заказа : **ЛИР-350А-3-Т-000512-30-ПИ-7-2.0-О**

ЛИР-350А, исполнение 3, температура эксплуатации - от -40 до +85 град. Цельсия, 512 импульсов на оборот, напряжение питания +10..30 В, тип выходного сигнала ПИ, класс точности - 7, длина кабеля 2,0 м, без соединителя.

Может понадобиться

PC10TB соединитель
Промышленный кабельный 10-контактный соединитель (вилка-розетка), широко применяемый во многих энкодерах ЛИР
» Ссылка на карточку изделия

DB9 соединитель
Кабельный 9-контактный соединитель D-sub, применяемый для подключения к контроллерам СППУ, некоторым УЦИ, платам и модулям интерфейса
» Ссылка на карточку изделия

Трасса для инкрементных энкодеров кабельная трасса
Кабель с распаянными соединителями для подключения инкрементных энкодеров ЛИР
» Ссылка на карточку изделия

Контактная информация

ОАО "СКБ ИС"

Санкт-Петербург, 195009
Кондратьевский пр-т, д.2, литер А

Телефон: **+7(812) 334-17-72**
Факс: **+7(812) 540-29-33**
Электронная почта: **lir@skbis.ru**

ООО "СКБ ИС Центр"

Москва, 109117
ул. Окская, д.5, корп.1

Телефон: **+7(495) 225-66-16, 709-42-41**
Факс: **+7(495) 225-66-16, #20**
Электронная почта: **lircenter@skbis.ru**