ЛИР-2100А

Инкрементный угловой энкодер

Описание

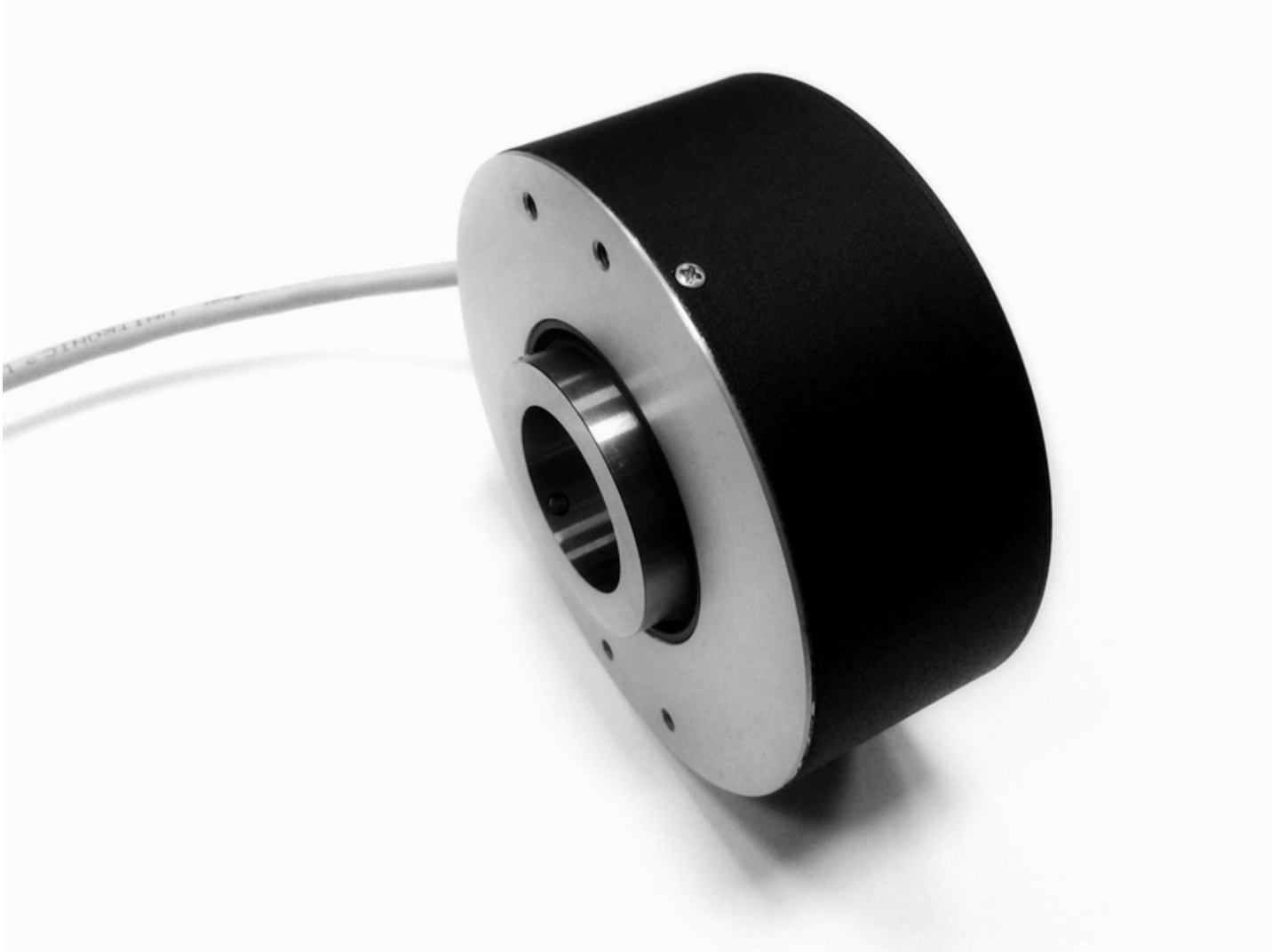

Инкрементный оптоэлектронный преобразователь угловых перемещений (инкрементный энкодер) с посадкой на вал, предназначенный для эксплуатации на подъемно-крановом оборудовании и лифтовых лебедках. Для фиксации вала предусмотрен шпоночный паз.

Диаметр корпуса 100 мм, диаметр сквозного полого вала - 30 мм, напряжение питания +15, 1024 импульса HTL на оборот вала, выходные сигналы A и B (без инверсных и референтной метки), кабельное окончание - клеммы TRI-1.25-6.

Надежный, простой и неприхотливый угловой датчик. Может применяться для замены аналогичных изделий фирм Tamagawa, Lika и др.

» Ссылка на карточку изделия

Технические характеристики

Носитель	Стеклянный растровый лимб без референтных меток
Особенность конструкции	Сквозной полый вал
Масса (без кабеля)	~0,8 кг
Диаметр вала	30 мм
Момент трогания ротора	≤ 0,07 Нм
Момент инерции ротора	$6x10^{-5}$ кг·м²
Интервал рабочих температур	0...+70°C
Вибрационное ускорение (от 55 до 2000 Гц)	≤ 100 м/с²
Максимальное ударное ускорение при t = 11 мс	≤ 300 м/с²
Максимальная скорость вращения *Максимальная частота вращения вала, при которой гарантируется целостность конструкции*	3000 об/мин
Степень защиты от внешних воздействий	IP65
Вид выходного сигнала	ПИ HTL *(Прямоугольный импульсный сигнал HTL)*
Напряжение питания	+15 В
Ток потребления	≤ 30 мА
Вариант конструктивного исполнения	Кабель радиально (сбоку)
Количество штрихов измерительного лимба	1024
Длина кабеля **(*)**	0,5 метра ; 1 метр ; 2 метра ; 3 метра
Пределы допускаемой основной абсолютной погрешности	8 (±150″)
Кабельное окончание 1	Клеммы TRI-1.25-6

(*) — Требуемое значение выбирается при заказе, см. форму далее

Габаритный чертеж

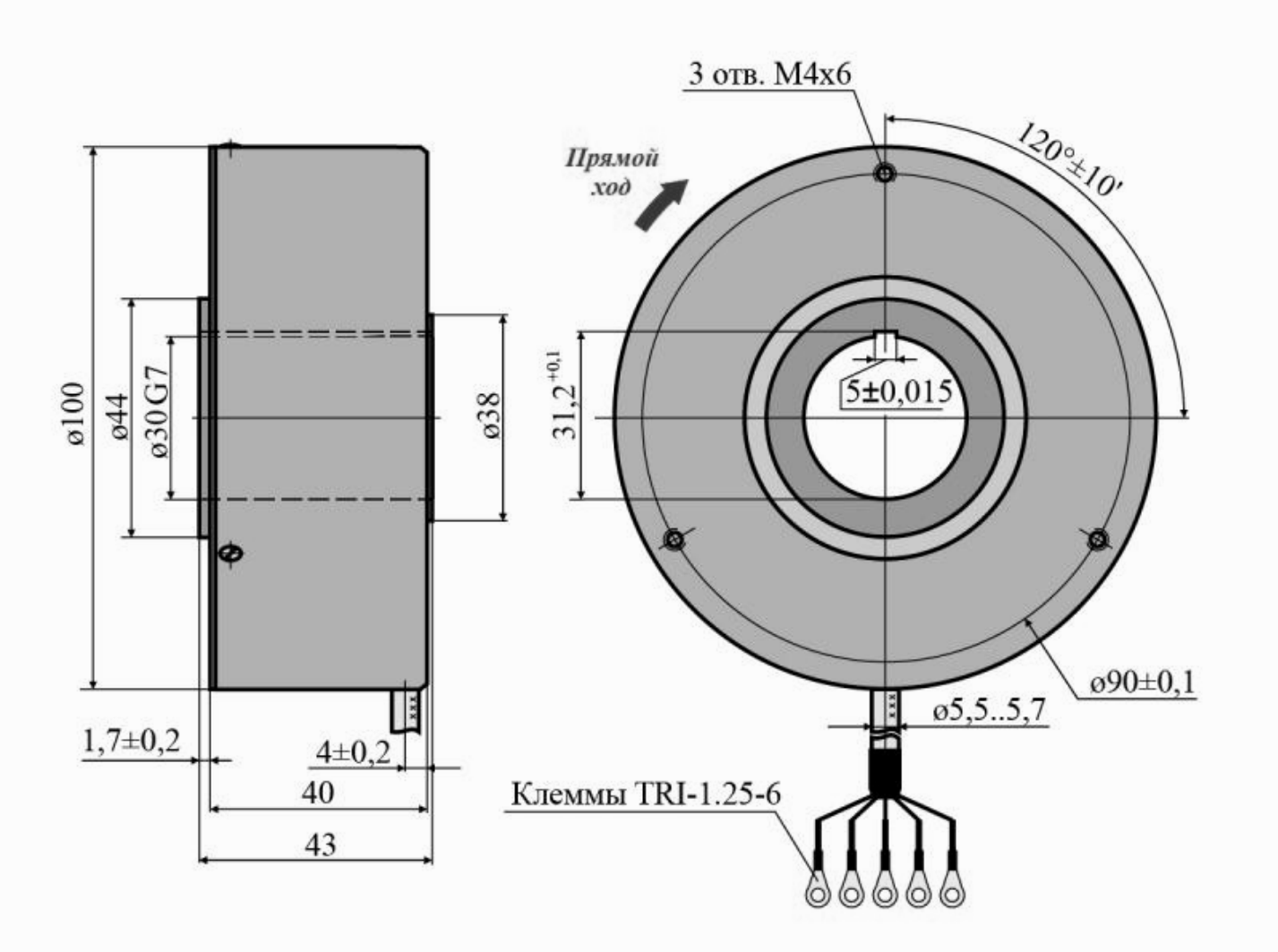

Форма заказа

Код заказа: **ЛИР-2100А–Х1–Х2–ХХХХХХ3–ХХ4–ХХ5–Х6–ХХ7–Х8–Х9**

Вариант исполнения	**Х1**	**3** - выход кабеля сбоку корпуса (радиально)
Интервал рабочих температур	**Х2**	**Н** - от 0 до +70 градусов Цельсия
Число периодов выходного сигнала на оборот вала	**ХХХХХХ3**	**??????** - Число периодов выходного сигнала на оборот вала *Число штрихов регулярного растра лимба: 1024* *Коэффициент интерполяции - 1*
Напряжение питания	**ХХ4**	**15** - +15В
Вид выходного сигнала	**ХХ5**	**ПИ** - Прямоугольные импульсы HTL
Пределы допускаемой основной абсолютной погрешности	**Х6**	**8** - Допустимая погрешность ±150"
Длина кабеля	**ХХ7**	**0,5** - 0,5 метра **1,0** - 1 метр **2,0** - 2 метра **3,0** - 3 метра
Кабельное окончание	**Х8**	**К** - Клеммы TRI-1.25-6 **В** - Вилка **Р** - Розетка **О** - Без соединителя
Тип соединителя	**Х9**	**(РС10ТВ)** - Разъем РС10ТВ **(DB9)** - Разъем DB9

Пример заказа : **ЛИР-2100А-3-Н-001024-15-ПИ-8-1.0-Р(РС10ТВ)**

ЛИР-2100А, исполнение 3, температура эксплуатации - от 0 до +70 град. Цельсия, 1024 импульса на оборот, напряжение питания +15 В, тип выходного сигнала ПИ, пределы допускаемой основной абсолютной погрешности ±150", длина кабеля 1,0 м, розетка РС10ТВ.

Контактная информация

ОАО "СКБ ИС"

Санкт-Петербург, 195009
Кондратьевский пр-т, д.2, литер А

Телефон: **+7(812) 334-17-72**
Факс: **+7(812) 540-29-33**
Электронная почта: **lir@skbis.ru**

ООО "СКБ ИС Центр"

Москва, 109117
ул. Окская, д.5, корп.1

Телефон: **+7(495) 225-66-16, 709-42-41**
Факс: **+7(495) 225-66-16, #20**
Электронная почта: **lircenter@skbis.ru**