ЛИР-162А

Инкрементный угловой энкодер

Описание

Инкрементный оптоэлектронный преобразователь угловых перемещений (инкрементный энкодер) общепромышленного назначения.

Диаметр корпуса 62 мм, диаметр цельного вала 8 мм, разрешающая способность до 1080000 дискрет на оборот; напряжение питания +5 В или от +10 до +30 В.

Фланец зажимного типа.

Повсеместно применяется в качестве датчика перемещения или скорости на дерево- и металлообрабатывающем оборудовании, для нужд автоматизации в пищевой промышленности, листогибах и трубогибах, в типографском оборудовании, и во многих других областях.

» Ссылка на карточку изделия

Технические характеристики

Носитель	Стеклянный растровый лимб с одной референтной меткой
Особенность конструкции	Цельный вал
Масса (без кабеля)	~0,25 кг
Диаметр вала	8 мм
Момент трогания ротора	≤ 0,01 Нм
Момент инерции ротора	$1{,}7 \times 10^{-6}$ кг·м²
Интервал рабочих температур **(*)**	0...+70°C -40...+85°C
Вибрационное ускорение (от 55 до 2000 Гц)	≤ 100 м/с²
Максимальное ударное ускорение при t = 11 мс	≤ 300 м/с²
Максимальная скорость вращения *Максимальная частота вращения вала, при которой гарантируется целостность конструкции*	10000 об/мин
Степень защиты от внешних воздействий	IP64
Вид выходного сигнала **(*)**	ПИ TTL *(Прямоугольный импульсный сигнал TTL)* ПИ HTL *(Прямоугольный импульсный сигнал HTL)* СН *(Синусоидальный сигнал напряжения ~1 В)*
Напряжение питания **(*)**	+5 В +10...30 В
Ток потребления	≤ 50 мА для СН ≤ 120 мА для ПИ
Вариант конструктивного исполнения	Соединитель на корпусе радиально (сбоку)
Количество штрихов измерительного лимба **(*)**	50 ; 88 ; 96 ; 100 ; 120 ; 125 ; 150 ; 192 ; 200 ; 250 ; 256 ; 300 ; 360 ; 400 ; 500 ; 512 ; 600 ; 625 ; 635 ; 800 ; 840 ; 900 ; 1000 ; 1024 ; 1080 ; 1125 ; 1200 ; 1250 ; 1400 ; 1500 ; 1600 ; 1800 ; 2000 ; 2048 ; 2130 ; 2500 ; 2540 ; 3000 ; 3125 ; 3300 ; 3600 ; 4000 ; 4096 ; 4320 ; 4500 ; 5000 ; 5400
Пределы допускаемой основной абсолютной погрешности **(*)**	6 класс (±30″) 7 класс (±75″) 8 класс (±150″)

(*) — Требуемое значение выбирается при заказе, см. форму далее

Габаритный чертеж

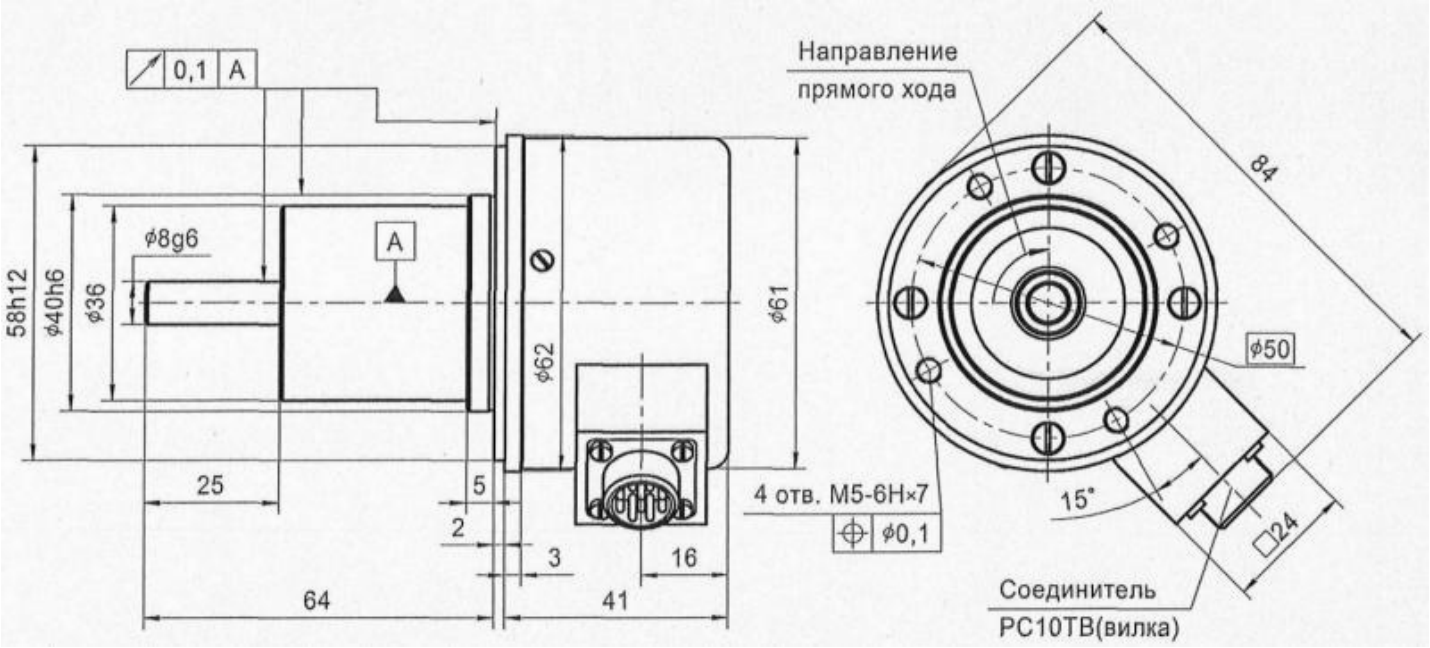

Распайка соединителя

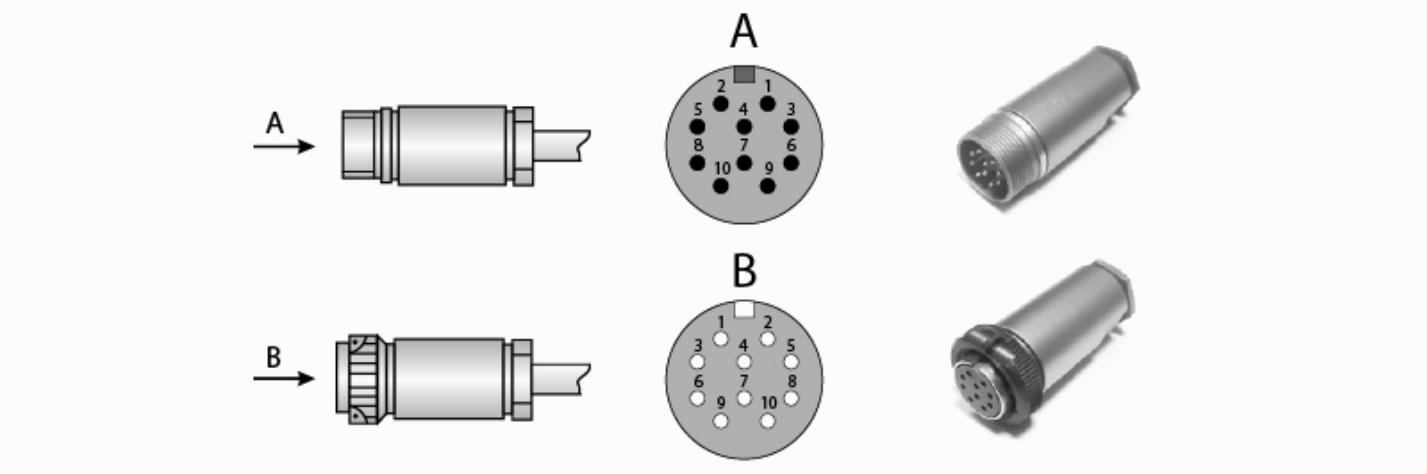

Соединитель PC10TB. Прямоугольный импульсный сигнал TTL:

Назначение	A	B	R	$\overline{A}$	$\overline{B}$	$\overline{R}$	Питание	0В	Экран	—
Номер контакта	5	3	10	8	6	1	2	9	4	7

Соединитель PC10TB. Прямоугольный импульсный сигнал HTL:

Назначение	A	B	R	$\overline{A}$	$\overline{B}$	$\overline{R}$	Питание	0В	Экран	—
Номер контакта	5	3	10	8	6	1	7	9	4	2

Соединитель PC10TB. Синусоидальный сигнал напряжения ~1В:

Назначение	A	B	R	$\overline{A}$	$\overline{B}$	$\overline{R}$	Питание	0В	Экран	—
Номер контакта	5	3	10	8	6	1	2	9	4	7

Форма заказа

Код заказа: **ЛИР-162А-Х1-Х2-ХХХХХХ3-ХХ4-ХХ5-Х6**

Вариант исполнения	**Х1**	**1** - соединитель сбоку корпуса (радиально)	
Интервал рабочих температур	**Х2**	**Н** - от 0 до +70 градусов Цельсия **Т** - от -40 до +85 градусов Цельсия	
Число периодов выходного сигнала на оборот вала	**ХХХХХХ3**	**??????** - Число периодов выходного сигнала на оборот вала *Число штрихов регулярного растра лимба: 50(кроме СН), 88, 96, 100, 120, 125, 150, 192, 200, 250, 256, 300, 360, 400, 500, 600, 625, 635, 800, 840, 900, 1000, 1024, 1080, 1125, 1200, 1250, 1400, 1500, 1600, 1800, 2000, 2048, 2130, 2500, 2540, 3000, 3125, 3300, 3600, 4000, 4096, 4320, 4500, 5000, 5400* *Коэффициент интерполяции для Н - 1, 2, 3, 4, 5, 8, 10, 12, 16, 25, 50* *Коэффициент интерполяции для Т - 1, 2, 5, 10*	
Напряжение питания	**ХХ4**	**05** - +5В	**30** - +10...30В
Вид выходного сигнала	**ХХ5**	**ПИ** - Прямоугольные импульсы TTL **СН** - Синус напряжения ~1В	**ПИ** - Прямоугольные импульсы HTL
Класс точности ГОСТ 26242-90	**Х6**	**6** - Допустимая погрешность +/-30" **7** - Допустимая погрешность +/-75" **8** - Допустимая погрешность +/-150"	

Пример заказа : **ЛИР-162А-1-Т-000500-30-ПИ-7**

ЛИР-162А, исполнение 1, температура эксплуатации - от -40 до +85 град. Цельсия, 500 импульсов на оборот, напряжение питания +10..30 В, тип выходного сигнала ПИ, класс точности - 7.

Может понадобиться

ЛИР-801 муфта для энкодера

Мембранная муфта для промышленных энкодеров. Диаметр муфты 30 мм, длина 22 или 30 мм, посадочные диаметры от 3 до 10 мм.
» Ссылка на карточку изделия

ЛИР-825 муфта для энкодера

Сильфонная муфта для промышленных энкодеров. Диаметр муфты 25 мм, длина 29 мм, посадочные диаметры от 3 до 12 мм.
» Ссылка на карточку изделия

PC10TB соединитель

Промышленный кабельный 10-контактный соединитель (вилка-розетка), широко применяемый во многих энкодерах ЛИР
» Ссылка на карточку изделия

Трасса для инкрементных энкодеров кабельная трасса

Кабель с распаянными соединителями для подключения инкрементных энкодеров ЛИР
» Ссылка на карточку изделия

Контактная информация

ОАО "СКБ ИС"

Санкт-Петербург, 195009
Кондратьевский пр-т, д.2, литер А

Телефон: **+7(812) 334-17-72**
Факс: **+7(812) 540-29-33**
Электронная почта: **lir@skbis.ru**

ООО "СКБ ИС Центр"

Москва, 109117
ул. Окская, д.5, корп.1

Телефон: **+7(495) 225-66-16, 709-42-41**
Факс: **+7(495) 225-66-16, #20**
Электронная почта: **lircenter@skbis.ru**